PRZEMYSŁOWE
WYKONANIE

Waga stołowa

Stal szlachetna KPZ 2E-06N

Przemysłowe wykonanie
Łatwa w obsłudze
100% tarowania
Ustawianie zera
Zasilanie sieciowe
Zasilanie akumulatorowe

Współczynnik Ochrony IP 67

opcja opcja opcja opcja

KPZ- Wagi • tel.: 061 44 21 189 • fax: 061 44 21 190 • E-Mail: info@kpzwagi.pl

KPZ – WAGI, NIEDROGIE, SOLIDNE i DOBRE ! !

Stand 100219 am

KPZ 2-06N waga stołowa, wykonanie ze stali szlachetnej, materiał DIN 1.4301 bardzo solidna spawana konstrukcja stalowa, możliwość regulacji wysokości stóp, statyw, możliwość regulacji uchwytu do panelu sterującego. **Czujnik tensometryczny:** wysokiej jakości ze stali szlachetnej, dopuszczony do legalizacji DMS typ 504E-2, IP 67 (standard), OIML C3, IP 67, (jako opcja możliwość zastosowania tensometru ze stali szlachetnej IP 68). Długość kabla między szalką, a panelem sterującym ok. 2,5m. Waga wyposażona jest w 4 stopy z możliwością regulacji wysokości. Temperatura pracy: od –10°C do + 40°C. **Panel sterujący:** panel sterujący KPZ 52E-9-1, 6 pozycyjny podświetlany wyświetlacz LCD wysokość 25 mm, z symbolami statusu i dużymi przyciskami obsługi, w obudowie ze stali szlachetnej, IP 67, z uchwytem do montażu. (możliwość dostarczenia bez panelu sterującego). **Zaświadczenie:** dopuszczenie do legalizacji EU klasa III, deklaracja zgodności CE.

Konstrukcja: waga do użytku przemysłowego, wysokiej jakości, o długim okresie użytkowania, wykonana z bardzo solidnej i stabilnej konstrukcji, rama z profila ze stali szlachetnej i szalki ze stali szlachetnej **(materiał DIN 1.4301),** z centralnym czujnikiem tensometrycznym DMS ze stali szlachetnej dopuszczonym do legalizacji.

Panel sterujący KPZ 52E-9-1
Obudowa ze stali szlachetnej IP 67,
6 pozycyjny wyświetlacz LCD wysokość 25mm,
z podświetleniem tła
duże przyciski obsługi
kontrola wartości zadanej / granicznej
Zliczanie sztuk.
Dopuszczenie do legalizacji EU Klasa III **do 10.000 e**

Panel sterujący KPZ 52E-9-1: solidny i wytrzymały, **IP 67**, obudowa ze stali szlachetnej, klawiatura przyjazna dla obsługującego, duże przyciski. Podświetlany wyświetlacz LCD, sześciopozycyjny, wysokość cyfr 25mm LCD, różne symbole na wyświetlaczu. Temperatura pracy od –10°C do +40°C, zasilanie sieciowe 230 Volt, wbudowany akumulator (możliwość zasilania akumulatorowego).

Panel sterujący może być zastosowany w różnych wersjach:
1 wersja: statyw montowany do krótszej strony szalki,
2 wersja: statyw montowany do dłuższej strony szalki
(**wysokość statywu = 400mm. przy szalce 300x400**, pozostałe 650mm).
3 wersja: bez statywu (długość kabla ok. 2,5m), wersja stołowa lub przykręcony na ścianie (uchwyt ścienny –opcja)

Funkcje: automatyczna i ręczna korekta zera, przełączanie brutto-/netto, 100% tarowania, wielokrotne tarowanie, przełączanie jednostek wagi,. Referencyjne zliczanie sztuk (poprzez zastosowanie odniesienia ilości sztuk: do wyboru pomiędzy 10, 20, 50, 100 i 200). Możliwość wprowadzenia- i wyprowadzenia danych za pomocą seryjnego złącza (opcja): komputerowe sterowanie funkcyjne, możliwość wyboru różnych formatów wyjściowych, aktywacja edycji: przez komputer, nieprzerwanie lub po powrocie zera. Minusowy wskaźnik wartości ciężaru, podświetlanie wyświetlacza z automatycznym rozłączanie do wyboru po 0-9 minutach, kontrola wartości zadanej lub wartości granicznej LOW-OK.-HIGH, (tzn. możliwość wyboru dwóch wartości ciężaru, sygnał tonowy i wskazanie na wyświetlaczu), funkcja najwyższej wartości wielkości mierzonej, cyfrowy filtr stabilizacji i przekłamania sygnału, automatyczna funkcja samokontroli, komunikat błędu na wyświetlaczu.

Wyświetlacz: ustawianie zera, ciężar brutto, netto, stabilność, wskaźnik stanu napięcia akumulatora, ostrzeżenie ładowania akumulatora, wartość zadana/ wartość graniczna, zbyt mała liczba sztuk lub zbyt mały ciężar sztuk.
Wyświetlacz LED: stan ładowania akumulatora.

Dodatkowe opcje do wyświetlaczy: przedłużony kabel między panelem sterującym, a szalką, statyw do panelu sterującego, alfanumeryczny wyświetlacz, wprowadzenie tary, zliczanie sztuk, wprowadzenie kilku kodów właściwych dla klienta, możliwość zaprogramowania przez makrorozkaz funkcji właściwych dla klienta, transmisja danych drogą radiową, połączenie referencyjne wag, systemy kart RAM, systemy identyfikacyjne. Złącze. Wyjście 4 – 20 mA, złącze RS 232, wyprowadzanie danych (możliwość wyboru różnych formatów). Drukarka na papier z rolki / drukarka etykiet. Sterowniki / wyjście przekaźnikowe (High-OK-LOW). Wbudowany akumulator (120 roboczogodzin).

Opcje: złącze RS 232, akumulator

Zasilanie sieciowe: zasilacz sieciowy lub akumulator (opcja)

W cenach KPZ zawarto kompletną wagę z panelem sterującym.

Zastrzegamy sobie prawo do zmian technicznych.

Prosimy o kontakt, sprostamy Państwa wysokim oczekiwaniom.

PRZEMYSŁOWE WYKONANIE

Model	Nośność	Działka	Panel ster.	Legalizacja	Wymiary	Nr art.
KPZ 206N	6 kg	0,5 g	KPZ 52E9-1	Nie	250 x 300 x 120	206N00062300
KPZ 2E06N	6 kg	2 g	KPZ 52E9-1	Tak Klasa III		2E06N0006230
KPZ 206N	15 kg	1 g	KPZ 52E9-1	Nie		206N00152300
KPZ 2E06N	15 kg	5 g	KPZ 52E9-1	Tak Klasa III		2E06N0015230
KPZ 206N	30 kg	2 g	KPZ 52E9-1	Nie		206N00302300
KPZ 2E06N	30 kg	10 g	KPZ 52E9-1	Tak Klasa III		2E06N0030230
KPZ 206N	15 kg	1 g	KPZ 52E9-1	Nie	300 x 400 x 150	206N00153400
KPZ 2E06N	15 kg	5 g	KPZ 52E9-1	Tak Klasa III		2E06N0015340
KPZ 206N	30 kg	2 g	KPZ 52E9-1	Nie		206N00303400
KPZ 2E06N	30 kg	10 g	KPZ 52E9-1	Tak Klasa III		2E06N0030340
KPZ 206N	75 kg	5 g	KPZ 52E9-1	Nie		206N00753400
KPZ 2E06N	60 kg	20 g	KPZ 52E9-1	Tak Klasa III		2E06N0060340
KPZ 206N	30 kg	2 g	KPZ 52E9-1	Nie	420 x 520 x 150	206N00304500
KPZ 2E06N	30 kg	10 g	KPZ 52E9-1	Tak Klasa III		2E06N0030450
KPZ 206N	75kg	5 g	KPZ 52E9-1	Nie		206N00754500
KPZ 2E06N	60kg	20 g	KPZ 52E9-1	Tak Klasa III		2E06N0060450
KPZ 206N	150 kg	10 g	KPZ 52E9-1	Nie		206N01504500
KPZ 2E06N	150 kg	50 g	KPZ 52E9-1	Tak Klasa III		2E06N0150450
KPZ 206N	75 kg	5 g	KPZ 52E9-1	Nie	600 x 600 x 150	206N00756600
KPZ 2E06N	60 kg	20 g	KPZ 52E9-1	Tak Klasa III		2E06N0060660
KPZ 206N	150 kg	10 g	KPZ 52E9-1	Nie		206N01506600
KPZ 2E06N	150 kg	50 g	KPZ 52E9-1	Tak Klasa III		2E06N0150660
KPZ 206N	300 kg	20 g	KPZ 52E9-1	Nie		206N03006600
KPZ 2E06N	300 kg	100 g	KPZ 52E9-1	Tak Klasa III		2E06N0300660
KPZ 206N	75 kg	5 g	KPZ 52E9-1	Nie	600 x 800 x 150	206N00756800
KPZ 2E06N	60 kg	20 g	KPZ 52E9-1	Tak Klasa III		2E06N0060680
KPZ 206N	150 kg	10 g	KPZ 52E9-1	Nie		206N01506800
KPZ 2E06N	150 kg	50 g	KPZ 52E9-1	Tak Klasa III		2E06N0150680
KPZ 206N	300 kg	20 g	KPZ 52E9-1	Nie		206N03006800
KPZ 2E06N	300 kg	100 g	KPZ 52E9-1	Tak Klasa III		2E06N0300680

W wyżej wymienionych produktach KPZ stosuje tylko legalizowane komponenty Klasa III
Inne wymiary, nośności, opcje oraz działki na zapytanie.
Protokół kalibracji jako opcja. Cena na zapytanie
Opcja: możliwość podłączenia do systemu kas fiskalnych !

2 zakresy ważenia

Bez statywu

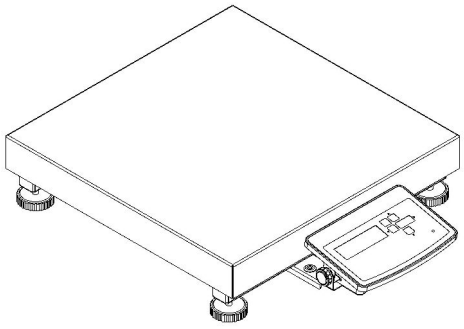

Do montażu na ścianie /ustawienia na stole

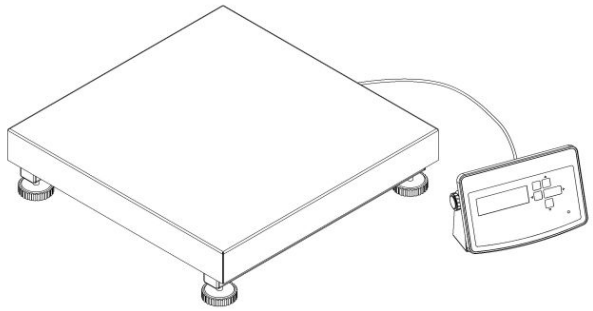

KPZ- Wagi • tel.: 061 44 21 189 • fax: 061 44 21 190 • E-Mail: info@kpzwagi.pl

KPZ – WAGI, NIEDROGIE, SOLIDNE i DOBRE ! !

Stand 100219 am

Opcje

KPZ 2E-06N waga stołowa, wykonanie ze stali szlachetnej, materiał DIN 1.4301

Opcje	Nr art.
Panele sterujące	
Panel sterujący KPZ 51E-9-2 , IP 67, netto/ brutto, HIGH/OK./LOW, 10 pamięci	12N51E920000
Panel sterujący KPZ 51E-11, data, godzina, sumowanie	203423000000
Drukarki	
Drukarka termiczna na papier z roli DR 7RTC szerokość wydruku 58mm.	120039000000
Drukarka termiczna na papier z roli DR 7RTC szerokość wydruku 58mm. z datą i godz.	120039000000
Projektowanie wzoru wydruku etykiety do drukarki DR 2 na specjalne zamówienie	204333100000
Złącza / Wyjście przekaźnikowe	
Złącze szeregowe RS 232 C do panelu ster. KPZ 52E-9-1	1252E9100100
Złącze szeregowe RS 232 C do panelu ster. KPZ 51E-9-2	1251E9200100
Wyjście przekaźnikowe do sterowania dozowaniem do paneli ster. KPZ 51E-9-2	1251E9200300
Pozostałe opcje	
Odbiór legalizacyjny dla wag do 500 kg	300115000000
Wersja stołowa bez statywu z 2,5 m kablem, włącznie z poziomicą	2E06N0000600
Uchwyt panelu sterujacego po krótszej stronie wagi	2E06N0003000
Uchwyt panelu sterujacego po dłuższej stronie wagi	2E06N0004000

Opakowanie		
Model	**Wielkość szalki**	**Wymiary opakowania**
KPZ 2E06N	250 x 300 x 120mm	730 x 330 x 170mm, 10kg
KPZ 2E06N	300 x 400 x 150mm	890 x 390 x 250mm, 11kg
KPZ 2E06N	420 x 520 x 150mm	830 x 450 x 290mm, 20kg
KPZ 2E06N	600 x 600 x 150mm	1200 x 800 x 400mm, 47kg
KPZ 2E06N	600 x 800 x 150mm	1200 x 800 x 400mm, 51kg